# RPI-S Systeme d'etancheite

## MANUEL DE MONTAGE

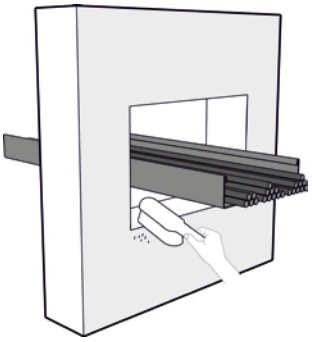

1. Pour une bonne adhérence de l'adhésif masqué et du Revêtement intumescent RPI-S, nettoyez bien les surfaces à traiter et dépoussiériez-les.

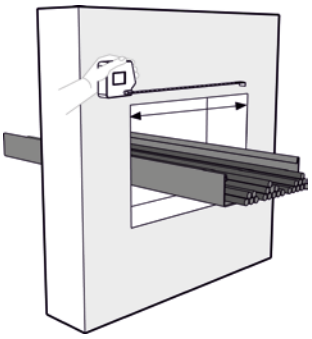

2. Mesurez précisément le passage à l'aide d'un mètre-ruban, d'un mètre pliant ou éventuellement d'un compas d'épaisseur et reportez les dimensions sur le Panneau RPI-S.

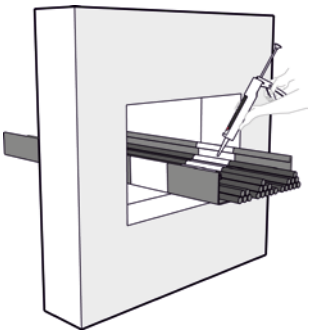

3. À l'emplacement où le Panneau RPI-S sera placé, appliquez du Mastic RPI-S entre les câbles sur une largeur de minimum 60 mm. Colmatez les espaces ou joints éventuels à l'aide du Mastic RPI-S entre:
   - les câbles
   - les câbles et les adaptateurs
   - les câbles et la goulotte à câbles
   - les adaptateurs et la goulotte à câbles
   - les adaptateurs et la cavité
   - dans le profilage de la goulotte à câbles même

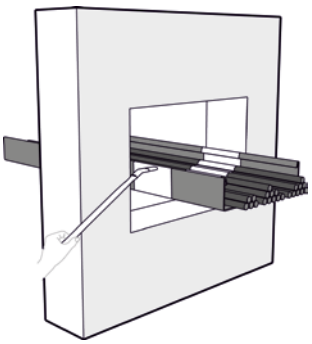

4. Enduisez à l'aide du Revêtement intumescent RPI-S la cavité, la goulotte à câbles et les câbles, à l'emplacement où sera placé le Panneau RPI-S, sur une largeur d'environ 60 mm.


RED profs - Vrouwenmantel 5 - 2871 NJ Schoonhoven - Nederland - info@redprofs.com - +31 (0)182 760028

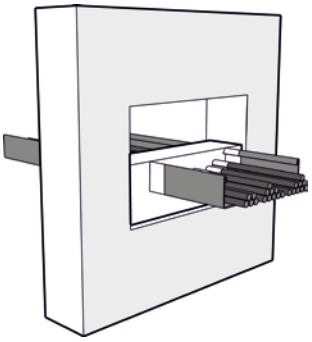

5. Sciez les adaptateurs à la bonne dimension dans le Panneau RPI-S pour qu'ils puissent être montés dans la cavité de manière serrée.
   Enduisez les côtés latéraux de la cavité et les adaptateurs à l'aide du Revêtement intumescent RPI-S, pour que les adaptateurs soient bien « collés » à la cavité et la goulotte à câbles.
   Placez le relief du Panneau RPI-S orienté dans un seul et même sens.

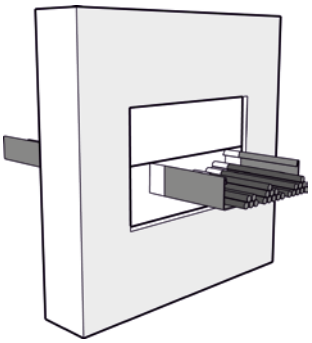

6. Préparez les adaptateurs les plus grands possible, pour limiter le nombre de joints.
   Préparez autant d'adaptateurs que nécessaires pour que la cavité soit entièrement colmatée.

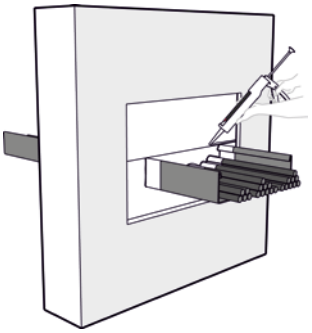

7. Colmatez une dernière fois les espaces ou joints éventuels à l'aide de Mastic RPI-S entre:
   - les câbles et les adaptateurs
   - les adaptateurs et la goulotte à câbles
   - les adaptateurs et la cavité
   - dans le profilage de la goulotte à câbles même

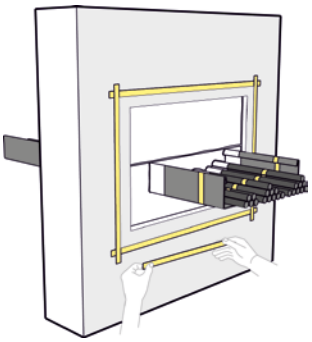

8. Appliquez de l'adhésif masqué sur la goulotte à câbles et les câbles, à environ 200 mm du Panneau RPI-S et sur le mur, à environ 30 mm du Panneau RPI-S.



RED profs - Vrouwenmantel 5 - 2871 NJ Schoonhoven - Nederland - info@redprofs.com - +31 (0)182 760028

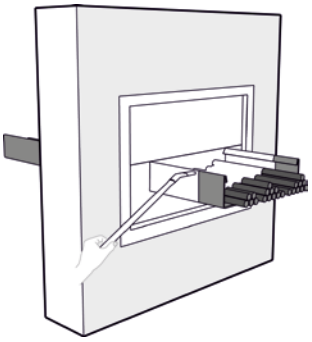

9. Enduisez entièrement le système d'étanchéité de Revêtement intumescent RPI-S.
   Enduisez la goulotte à câbles et les câbles jusqu'à 200 mm au-delà du système d'étanchéité.

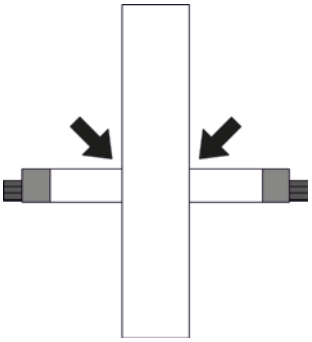

10. Exécutez les points 7 à 9 inclus des deux côtés du mur.

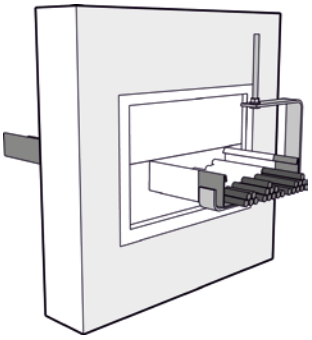

11. Vérifiez si la goulotte à câbles est munie d'une anse de suspension en acier appropriée sur 25 cm des deux côtés du mur.

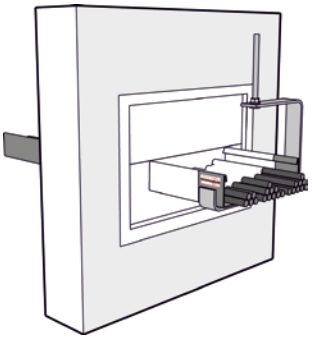

12. Indiquez les données de votre entreprise sur la Bande autocollante d'étanchéité RPI-S et apposez-la bien en vue.



RED profs - Vrouwenmantel 5 - 2871 NJ Schoonhoven - Nederland - info@redprofs.com - +31 (0)182 760028