RPI-E Connexion box stop □

MANUEL DE MONTAGE

La Connexion box stop □ RPI-E peut être montée facilement dans un boîtier central.

Vérifiez si le boîtier central est bien monté dans une construction ignifuge. Vérifiez si les fils sont hors tension.

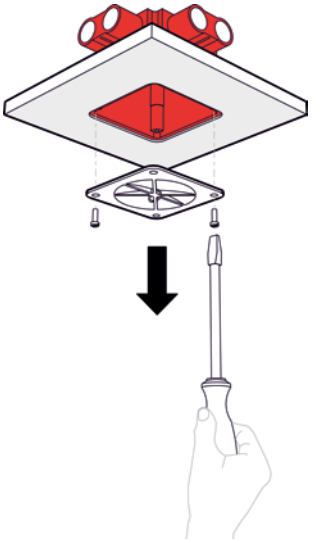

Enlevez le couvercle du boîtier central.

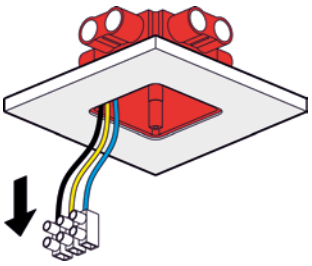

Enlevez l'éventuelle partie interne du boîtier central.
Enlevez les éventuels fils et dispositifs de connexion, comme les connecteurs.

RED profs - Vrouwenmantel 5 - 2871 NJ Schoonhoven - Nederland - info@redprofs.com - +31 (0)182 760028

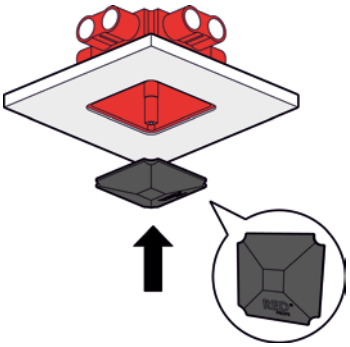

Introduisez la Connexion box stop □ RPI-E par le haut dans le boîtier central, contre la paroi arrière de ce dernier.

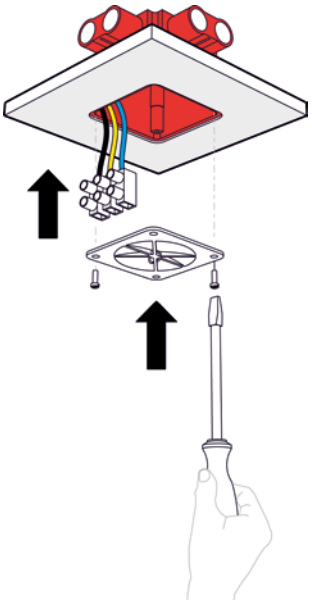

Montez les fils et replacez le couvercle.

RED profs - Vrouwenmantel 5 - 2871 NJ Schoonhoven - Nederland - info@redprofs.com - +31 (0)182 760028